

DALLE LED LISSE SAILLIE UGR<19 300mm

La dalle LED C300SBN de danlite est une solution d'éclairage performante conçue pour offrir un confort visuel optimal tout en garantissant une diffusion lumineuse homogène. Son format 300x300 mm en fait un choix idéal pour les bureaux, couloirs et espaces nécessitant une lumière de qualité sans éblouissement.

Flux lumineux (4000°k)	2100 Lm
Efficacité lumineuse	87 Lm/w
Puissance	24 W
Durée de vie L80B10 @ 25°C	50 000 h
Température de fonctionnement	-20°C / +45°C
Matériaux corps	Aluminium
Matériaux de fermeture	PS
Tension nominale	220 - 240VAC
IRC	>80
Poids du produit en kg	0,97
Largeur en mm / Diamètre	300
Hauteur en mm	50
Longueur en mm	300
Angle de rayonnement	112,9°
Type de protection	IP20
Indice de résistance aux chocs mécaniques	0
Garantie	3 ans
Test au fil incandescent	650°
Convertisseur	anti-flicker
Couleur	Corps blanc
Indice éblouissement* selon condition de pose	UGR<19*
Composants	SMD 4014
Tension en sortie	55V 1000mA

DESCRIPTION

Cette dalle LED de 24W délivre un flux lumineux de 2100 lumens avec une température de couleur de 4000K, assurant un éclairage équilibré et agréable. Son indice UGR<19 permet de réduire l'éblouissement, ce qui la rend parfaitement adaptée aux espaces de travail et aux environnements médicaux.

Conçue avec un corps en aluminium blanc et un diffuseur PS, elle garantit une répartition uniforme de la lumière et une excellente dissipation thermique. Son convertisseur LIFUD anti-flicker assure une lumière stable sans scintillement, contribuant ainsi au confort visuel des utilisateurs.

Avec une durée de vie de 50 000 heures (L80B10), elle constitue une solution fiable et durable pour les installations encastrées dans les faux plafonds.

ACCESSOIRES



FILIN DE SUSPENSION EN Y :
SUS600T

AIDE À LA PRESCRIPTION

Luminaire C300SBN de marque danlite. 300x300 mm, dalle LED de plafond. 24W pour 2100 lumens, 4000K, L80B10 50 000 Hrs, 220-240VAC, IRC>80, 295 x 295 x 10 mm. Corps en aluminium blanc et diffuseur PS, angle de rayonnement 112,9°, Classe II, IP20, UGR<19*, TFI : 650°C, LEDs SMD 4014, convertisseur LIFUD anti-flicker spécialement conçu pour convenir à l'utilisation d'écrans. Garantie 3 ans. Compatible avec installation encastrée.

SCHÉMA DE DISTRIBUTION DE L'INTENSITÉ LUMINEUSE

TELECHARGEMENT

Télécharger
Garantie

Télécharger
Fiche de montage

Télécharger
IES

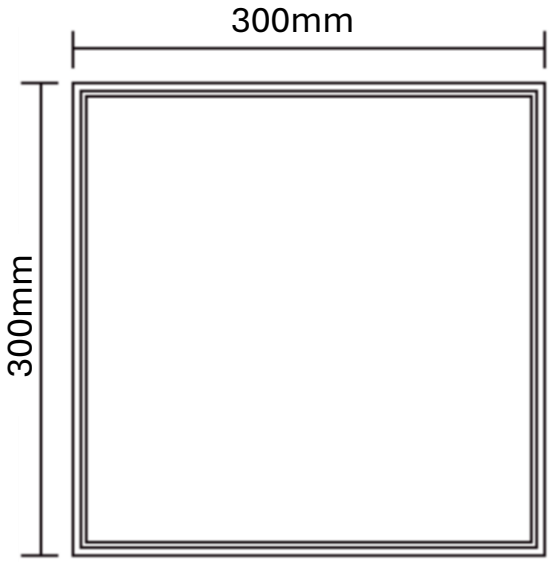

APPLICATIONS :

Bureau, écoles, crèches, couloirs, cabinet médicaux, travail de précision, salles de réunion, bijouterie

INFORMATION EXPORT :

HS CODE	COLISAGE	DIMENSIONS DU COLIS (Longueur x largeur x hauteur)	VOLUME EN m^3	POIDS BRUT EN KG
	5	350x230x350	0,03	6,86

RÉFÉRENCE	T° DE COULEUR	FLUX LUMINEUX
C300S-BN	4000°K	2 100 Lm