

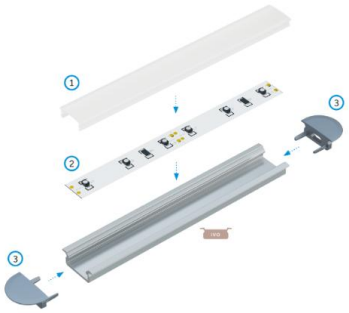

PROFILE ALU PLAT POUR RUBAN LEDS IP20

Le profilé aluminium DAL-10177-20 est conçu pour l'intégration de rubans LED IP20, garantissant un éclairage en ligne continue direct ou indirect avec des lèvres de finition couvrant la découpe.

Type	Encastrable
Température de fonctionnement	-20°C/+45°C
Matériaux corps	Aluminium
Matériaux de fermeture	PS/PMMA
Finition de fermeture *OPTION M2	Opaque 60%
Poids du produit en kg	0,26
Longueur en mm	2020
Largeur en mm/ Diamètre	14,4 (18,4)
Hauteur en mm	6,5
Couleur	Aluminium– noir – blanc
Angle de rayonnement	120°
Classe de protection* avec embouts	IP20 / IP44
Indice de résistance aux chocs mécaniques	IK06
Indice d'éblouissement* selon condition de pose	UGR<25
Garantie	5 ans
Test au fil incandescent	650°



DESCRIPTION

Ce profilé aluminium 2020 x 14,4 x 6,5mm allie robustesse et design minimaliste pour des applications en menuiserie, intégration encastré, cuisines, cave a vin, dressing etc., Grâce à son corps en aluminium anodisé et son diffuseur en PS / PMMA, il assure une excellente dissipation thermique et une longévité accrue du système d'éclairage.
Le DAL-10177 est compatible avec plusieurs types de rubans LED IP20 de largeur 5 mm à 12 mm, permettant d'adapter l'intensité et la température de couleur selon les besoins. Il peut accueillir des rubans LED blanc chaud (3000K), blanc neutre (4000K) ou blanc froid (6000K), ainsi que des rubans RGB ou RGBW (PCB Max 12mm)ou SPI pour un éclairage dynamique.
Avec un angle de rayonnement de 120°, il offre une répartition uniforme de la lumière. Son indice UGR<22 (selon conditions de pose) réduit l'éblouissement, optimisant ainsi le confort visuel.
Certifié IK06, il garantit une résistance mécanique satisfaisante. Sa protection peut aller jusqu'à IP44 avec l'ajout d'embouts spécifiques, le rendant adapté aux environnements intérieurs. Son test au fil incandescent de 650°C assure une conformité aux normes de sécurité en vigueur.

ACCESSOIRES

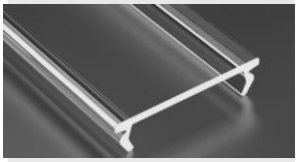

DIFFUSEUR TRANSPARENT :
DIF-1134-80

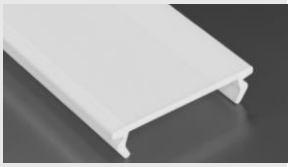

DIFFUSEUR OPAQUE :
DIF-1134-81

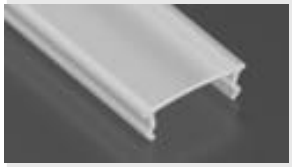

DIFFUSEUR GIVRE :
DIF-1134-82



EMBOUT DE FINITION : NOIR
DEC-1219-1200



EMBOUT DE FINITION : GRIS
DEC-1219-1400



EMBOUT DE FINITION : BLANC
DEC-1219-1100

AIDE À LA PRESCRIPTION

Profilé aluminium DAL-10177 de marque danlite, profilé LED encastrable pour éclairage en ligne continue. Dimensions : 2020 x 14,4 x 6,5 mm, Corps aluminium anodisé, Diffuseur PMMA anti-UV, angle de rayonnement 120°, Classe III, IP20/IP44 (avec embouts), IK06, TFI 650°C. Compatible avec rubans LED IP20 de 5 mm à 12 mm (monochrome, RGB, RGBW, SPI). Garantie 5 ans.

TELECHARGEMENT

Télécharger
Garantie

Télécharger
Fiche de montage

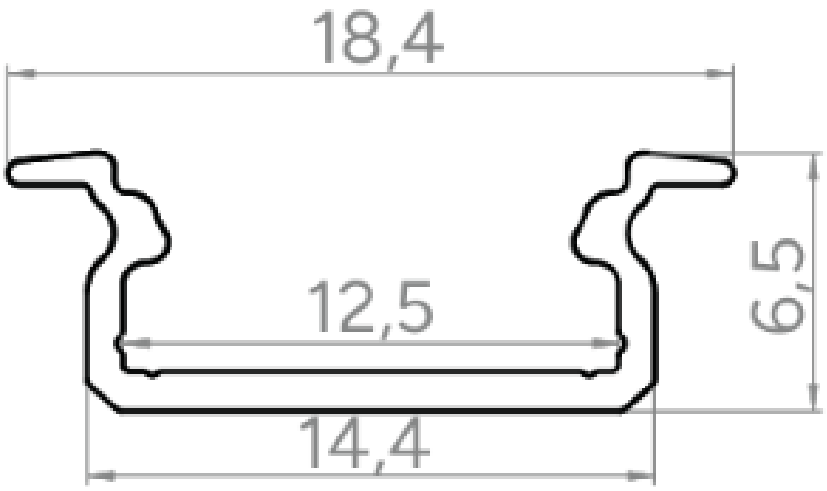

APPLICATIONS :

Cuisines, couloirs, chambres, salles à manger, bureaux, salles d'attente, meubles, dressings…

INFORMATION EXPORT :

RÉFÉRENCE	COULEURS	COLISAGE	DIMENSIONS DU COLIS (Longueur x largeur x hauteur)	VOLUME EN m^3	POIDS BRUT EN KG
DAL-10177-020	Brut	20	2000x70x35	0,0049	5
DAL-10177-120	Blanc laqué	20	2000x70x35	0,0049	5
DAL-10177-220	Noir anodisé	20	2000x70x35	0,0049	5
DAL-10177-320	Inox anodisé	20	2000x70x35	0,0049	5
DAL-10177-420	Argent anodisé	20	2000x70x35	0,0049	5